Mit dem Pantron

Sicherheits-Lichtschrankensystem

sind Sie auf der sicheren Seite

Kategorie **2**

pantron
sensor technology

Sicherheits-Lichtschrankensystem ISL-8000

Lichtschrankenverstärker

- TÜV-zertifizierte Berührungslos wirkende Schutzeinrichtung (BWS) Typ 2 nach EN 61496-1/2
- Auswerteeinheit für bis zu 8 Lichtschranken
- keine gegenseitige Beeinflussung unter den einzelnen Lichtschranken
- Reichweite bis 25m
- ein Sicherheitsausgang je Lichtschranke
- integrierte Diagnose und Ausrichtfunktion
- Konfigurierbar über PC
- kleine Sensorbauformen
- schnelle und einfache Montage

Die **Sicherheitslichtschrankenverstärker vom Typ ISL-8000** bilden zusammen mit bis zu acht Sensorpaaren eine berührungslos wirkende Schutzeinrichtung Typ 2 nach EN61496.

Jedes Sensorpaar bestehend aus einem Sender IST... und einem Empfänger ISR... stellt eine Einweglichtschranke besonders kompakter Bauform dar. Die Sensoren können in der Anlage völlig frei plaziert werden. Eine gegenseitige Beeinflussung der einzelnen Lichtschranken ist ausgeschlossen.

Durch die patentierte automatische Regelung ist eine stets gleichbleibende Schaltempfindlichkeit gewährleistet, auch im Außenbereich bei Regen und Nebel, oder in stark verschmutzten industriellen Umgebungen.

Das System kommt überall dort zum Einsatz, wo herkömmliche Lichtvorhänge und Lichtgitter aufgrund ihrer Bauform nicht eingesetzt werden können.

Anwendungen

Zum unauffälligen Einbau in automatischen Türanlagen, zur Schließkantenabsicherung von Karusselldrehtüren und Schiebetüren, als Zutrittssicherung an Maschinenanlagen und Hochregallagern.

Technischen Daten	
Betriebsspannung	24 V DC (±20%)
Stromaufnahme	I_B (I_{OUT} = 100 mA) max. 1,3 A
Messverfahren	moduliertes Infrarotlicht
Sendefrequenz	4,0 kHz
Gesamtreaktionszeit	≤ 36 ms
Detektionsvermögen	Ø ≥ 10 mm
Reichweite (Einweg)	0,5 ... 25 m
Selbsttestzykluszeit	4,4 min
Sicherheitsausgänge	8 x pnp (OSSD1), 1 x pnp (OSSD2)
Schaltwerte	100 mA / 24 V DC
Funktionsausgänge	2 x pnp/npn, Gegentaktendstufe
Schaltwerte	100 mA / 24 V DC
elektrischer Anschluss	Schraubstecker 0,14 ... 2,5 mm²
Gehäusewerkstoff	NORYL, grau
Maximale Kabellänge	50 m
Schutzart	IP20
Betriebstemperartur	-10 °C ... 50 °C
Bestelltabelle	
24 V DC Betriebsspannung	ISL-8000/24VDC

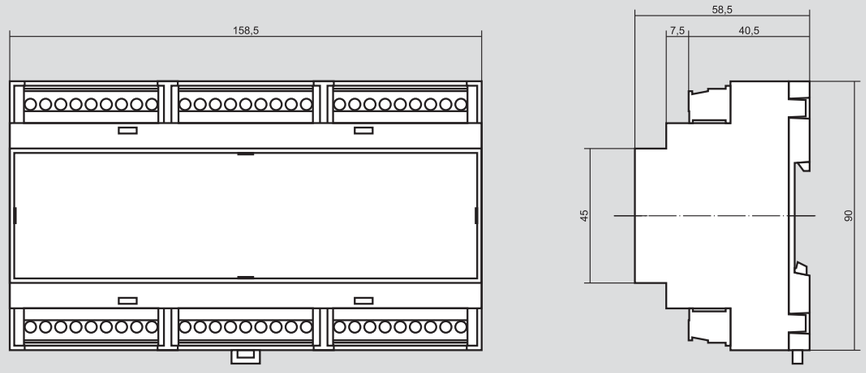

in mm

Sensoren

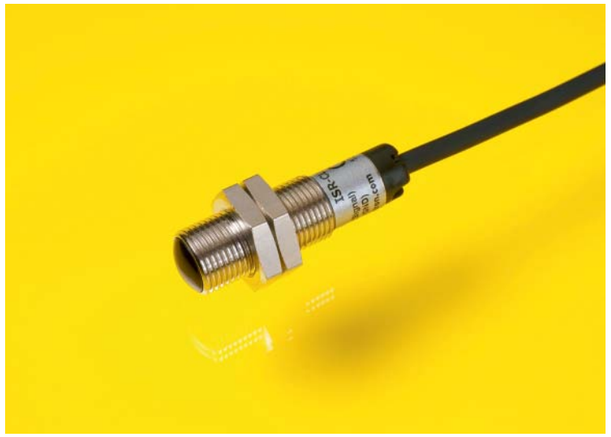

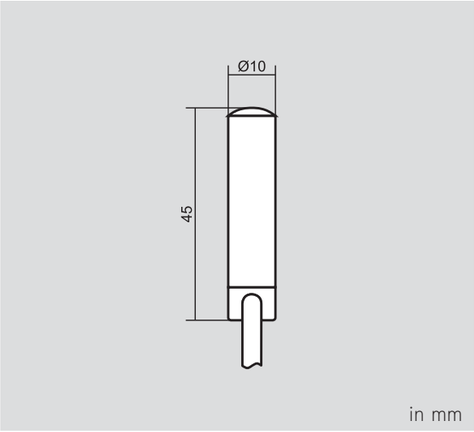

in mm

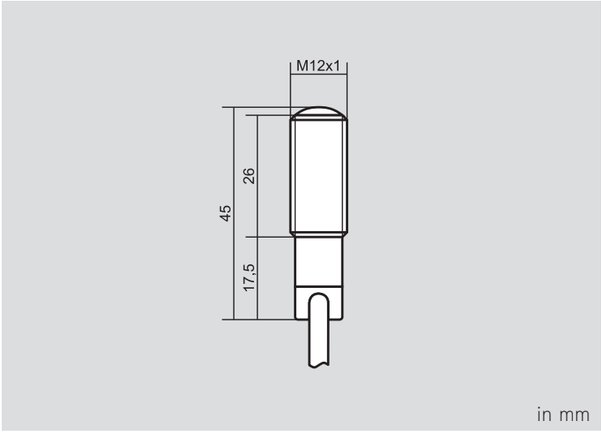

in mm

Technischen Daten						
Betriebstemperatur	-20 °C ... 60 °C		-20 °C ... 60 °C		-20 °C ... 60 °C	
Lagertemperatur	-40 °C ... 80 °C		-40 °C ... 80 °C		-40 °C ... 80 °C	
Schutzart	IP 67		IP 67		IP 67	
Material	Polyamid		Messing vernickelt		Edelstahl	
Sender						
Sendelicht	Infrarot, 880 nm		Infrarot, 880 nm		Infrarot, 880 nm	
Abstrahlwinkel	± 5°		± 5°		± 5°	
Kabel Außenmaterial	PVC, Ø 3,8 mm ± 0,2 mm, schwarz		PVC, Ø 3,8 mm ± 0,2 mm, schwarz		PVC, Ø 3,8 mm ± 0,2 mm, schwarz	
Kabel Adern	2 x 0,25 mm, rot/schwarz		2 x 0,25 mm, rot/schwarz		2 x 0,25 mm, rot/schwarz	
Empfänger						
Öffnungswinkel	± 5°		± 5°		± 5°	
Fremdlichtsicherheit	60.000 LUX		60.000 LUX		60.000 LUX	
Kabel Außenmaterial	PVC, Ø 3,8 mm ± 0,2 mm, schwarz		PVC, Ø 3,8 mm ± 0,2 mm, schwarz		PVC, Ø 3,8 mm ± 0,2 mm, schwarz	
Kabel Adern	1 x 0,34 mm, gelb geschirmt		1 x 0,34 mm, gelb geschirmt		1 x 0,34 mm, gelb geschirmt	
Bestelltabelle	Sender	Empfänger	Sender	Empfänger	Sender	Empfänger
5m Anschlusskabel	IST-TLP-5	ISR-TLP-5	IST-CLN-5	ISR-CLN-5	IST-CLV-5	ISR-CLV-5
15m Anschlusskabel	IST-TLP-15	ISR-TLP-15	IST-CLN-15	ISR-CLN-15	IST-CLV-15	ISR-CLV-15

Pantron Instruments GmbH
Süllbergstraße 3-5 · D-31162 Bad Salzdetfurth · Telefon: 0 50 63 / 95 91-0 · Telefax: 0 50 63 / 95 91-55 · E-Mail: info@pantron.de · www.pantron.de

Produktübersicht

- Hochleistungslichtschranken
- Kompaktlichtschranken
- Miniaturlichtschranken
- Gabellichtschranken
- Winkellichtschranken
- Flächenlichtschranken
- Induktive Ringsensoren
- Induktive Näherungsschalter
- Füllstandssensoren
- Ultraschallsensoren

Design + Fotos: www.designstudio-engelhardt.de